REVISIONS				
REV	ECN	DESCRIPTION	DATE	DRFT

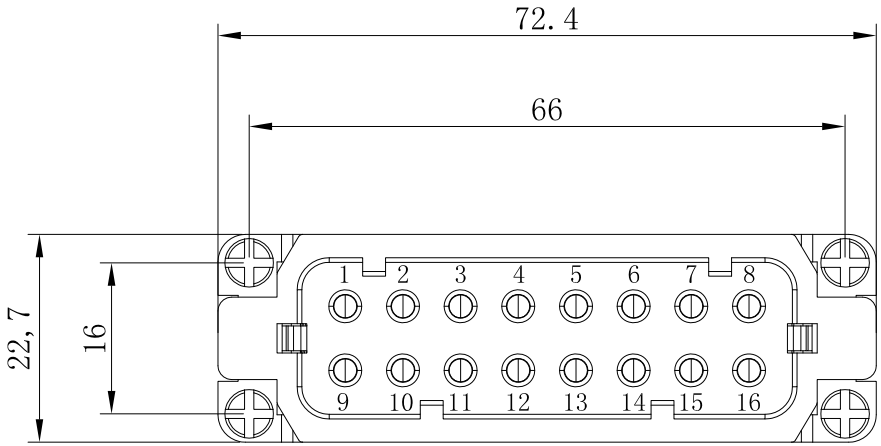

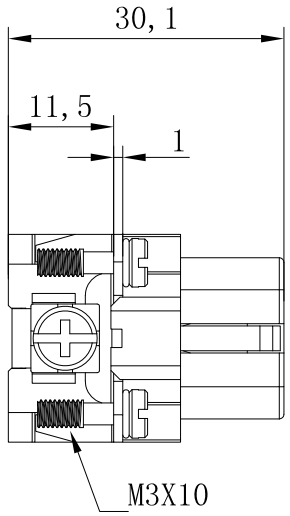

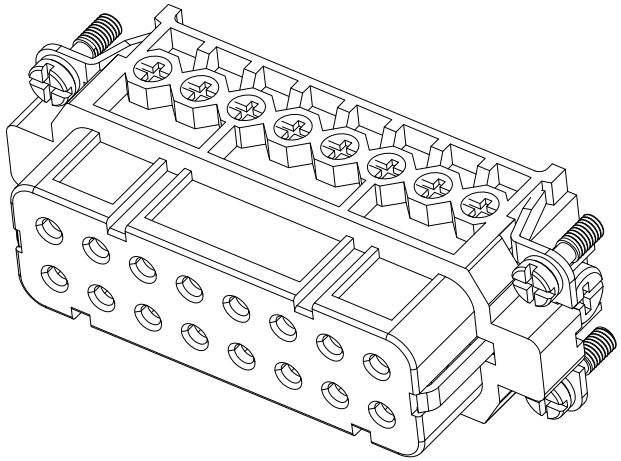

技术参数：

插芯：

- 插针数：16+PE
- 额定电流：16A
- 额定电压：250V
- 额定脉冲电压：4KV
- 污染等级：3
- 依据UL/CSA额定电压：600V
- 绝缘电阻：$\geqslant 10^{10}\Omega$
- 材料：聚碳酸酯
- 温度范围：−40℃ ～ +125℃
- 依据UL94阻燃等级：V0
- 可拔插次数：≥500

插针：

- 接线方式：螺钉连接
- 材料：铜合金
- 表面处理：镀银
- 接触电阻：≤1mΩ
- 线径范围：0.75−2.5mm²（18−14 AWG）
- 剥线长度：7.5mm
- 拧紧力矩：0.5N.m

ZJHK	浙江昊科电气有限公司 ZHEJIANG HAOKE ELECTRICAL CO.,LTD				图号 Drawing No:		／	
产品代号 Part Code:	HA−016−F				产品料号 PART NO:		／	
Date:	2021.04.24	Scale	REV	Weight	Qty	Drawn:		SHEET
	All Dimensions in mm Original Size DIN A 4	2:1	HK−1	／	／	Tang		1/1