| 技术参数(DIN EN 61984) | |
|---|---|
| 插针数 | 10+PE |
| 额定电流 | 16A |
| 额定电压 | 250V |
| 脉冲电压 | 4KV |
| 污染等级 | 3 |
| 绝缘电阻 | ≥$10^{10}$ Ω |
| 材　　料 | 聚碳酸酯 |
| 阻燃等级 | UL94-V0 |
| 温度范围 | −40℃~+125℃ |
| 接线方式 | 冷压连接 |
| 插拔次数 | ≥500 |

| REVISIONS | | | | |
|---|---|---|---|---|
| REV | ECN | DESCRIPTION | DATE | DRFT |

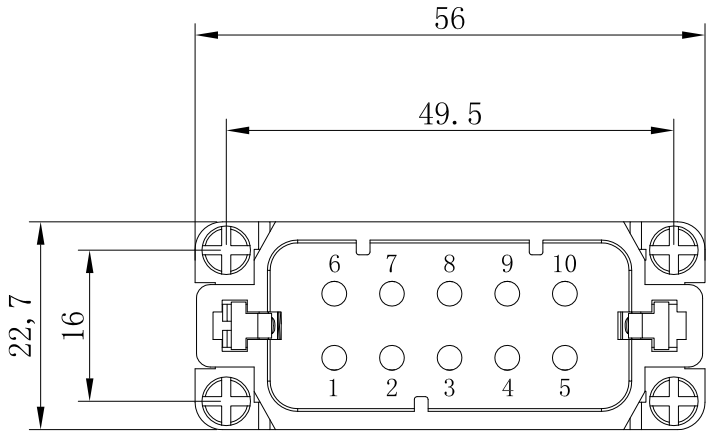


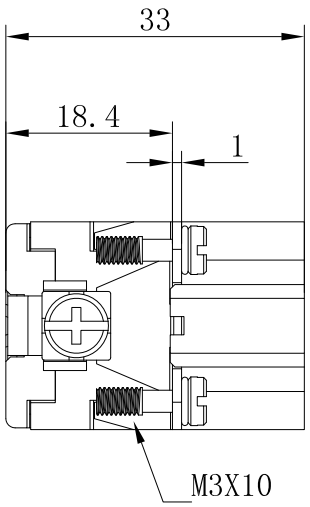


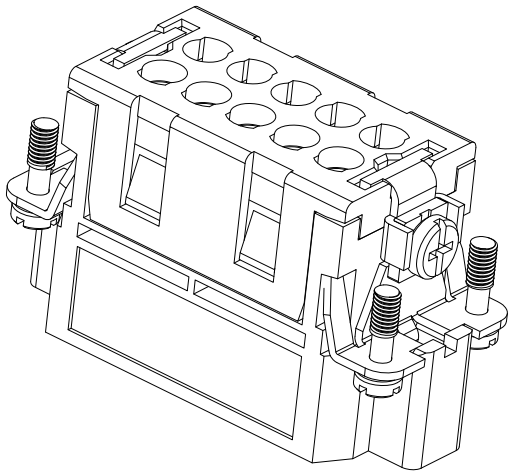

| | | | | | | | | |
|---|---|---|---|---|---|---|---|---|
| ZJHK 浙江昊科电气有限公司 ZHEJIANG HAOKE ELECTRICAL CO.,LTD | | | | | 图号 Drawing No: | | ／ | |
| 产品代号 Part Code: | HA−010−MC | | | | 产品料号 PART NO: | | ／ | |
| Date: | 2021.04.24 | Scale | REV | Weight | Qty | Drawn: | | SHEET |
| All Dimensions in mm Original Size DIN A 4 | | 2:1 | HK−1 | ／ | ／ | Tang | | 1/1 |